PORTA DRZWI | PORTA DOORS | PORTA ДВЕРИ

Guarantee Card and Mounting Instructions
Záruční list a návod k montáži
Гарантийная карта с инструкцией монтажа
Certificat de Calitate şi Garanție şi Instrucțiuni de montaj

105.3

ISO 9001
QUALITY MANAGEMENT SYSTEM

External doors GDYNIA, WROCLAW ..... (page 6-8)

Vnější dveře GDYNIA, WROCLAW .....(str. 9-11)

Двери наружные GDYNIA, WROCŁAW ..... (c. 12-14)

Uşi de exterior GDYNIA,WROCLAW ..... (pagina 15-17)

DRAWINGS / NÁKRESY / РИСУНКИ / DESENE

Drg. / Nákres / Рис. / Desen 1

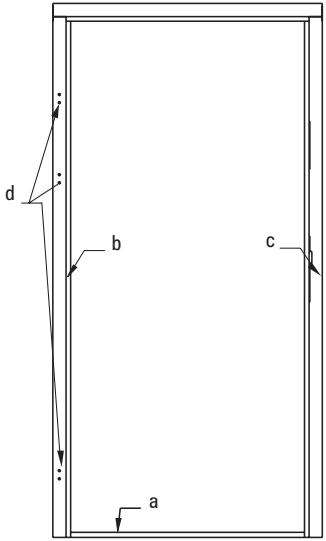

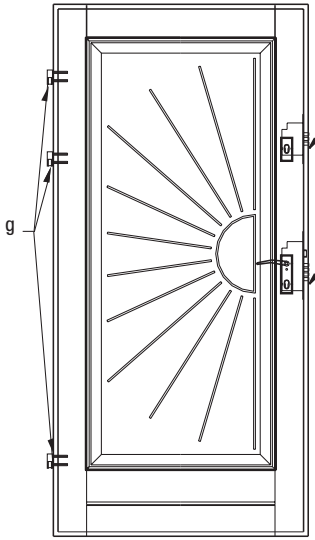

Drg. / Nákres / Рис./ Desen 2

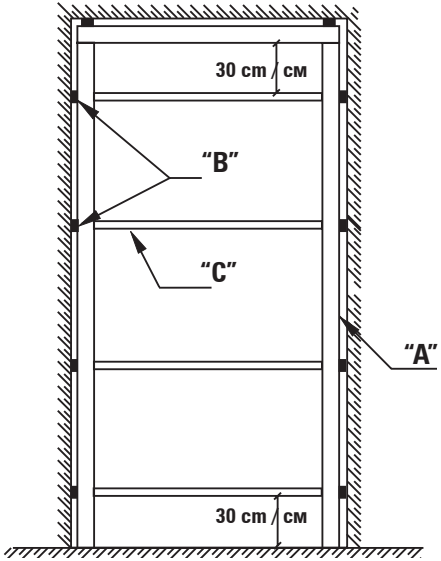

105_3_drzwi_zewnetrzne_gdynia_wroclaw.indd 2 2011-10-20 14:46:38

DRAWINGS / NÁKRESY / РИСУНКИ / DESENE

Drg. / Nákres / Рис. / Desen 3

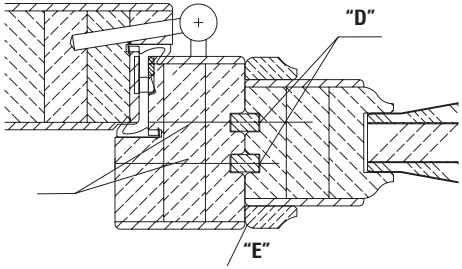

Drg. / Nákres / Рис. / Desen 4

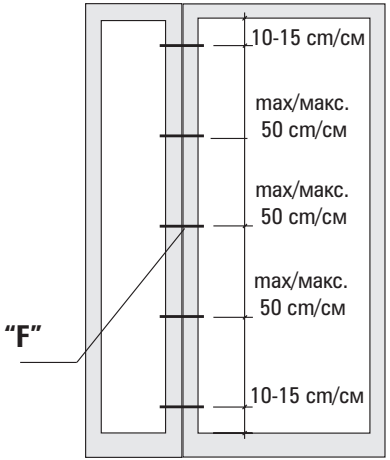

Drg. / Nákres / Рис. / Desen 5

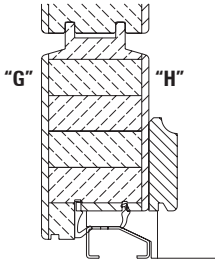

105_3_drzwi_zewnetrzne_gdynia_wroclaw.indd 3
2011-10-20 14:46:38

DIMENSIONS / ROZMĚRY / РАЗМЕРЫ / DIMENSIUNI

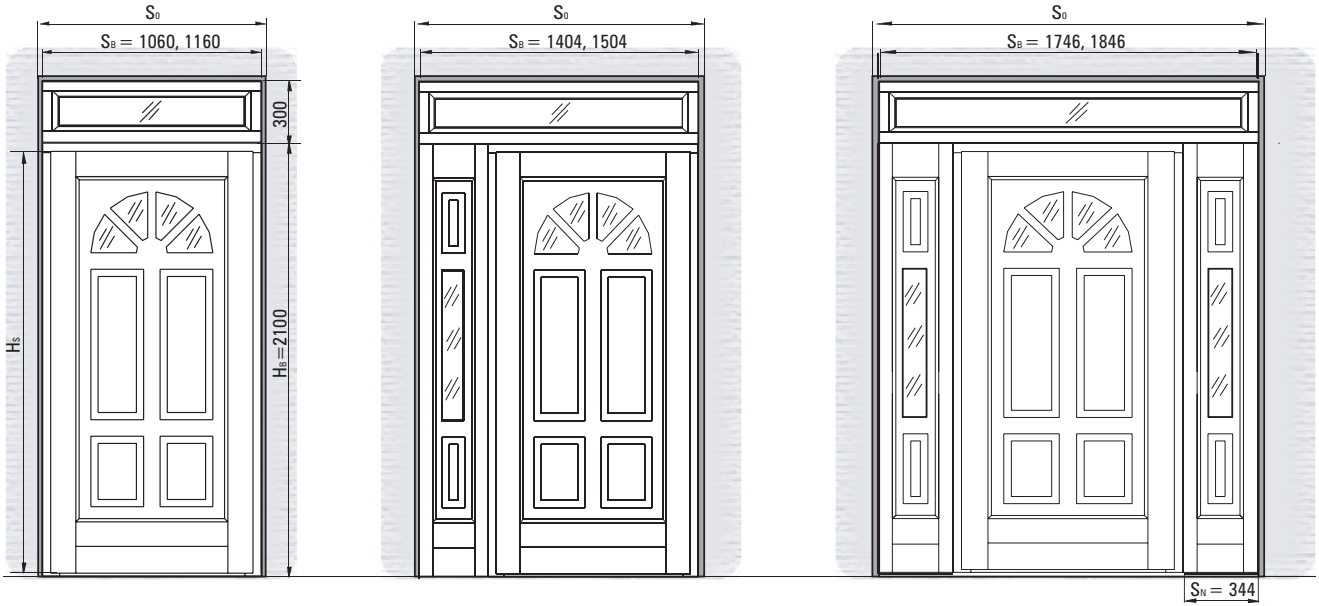

105_3_drzwi_zewnetrzne_gdynia_wroclaw.indd 4 2011-10-20 14:46:39

DIMENSIONS / ROZMĚRY / РАЗМЕРЫ / DIMENSIUNI

Leaf dimension (mm) / Rozměr křídla (mm) / Размеры дверного полотна (мм) / Dimeniunea uşii(mm)										
Model Model Модель Model	Door dimension Rozměr křídla Размер двери Dimensiunea uşii	Width (S_S) Šířka (S_S) Ширина (S_S) Lățimea (S_S)	Width (S_B) Šířka (S_B) Ширина (S_B) Lățimea (S_B)	Width of transom (S_N) Šířka prosklení (S_N) Ширина добора (S_N) Lățimea panoului lateral (S_N)	Width (S_0) Šířka (S_0) Ширина (S_0) Lățimea (S_0)	Height (H_S) Výška (H_S) Высота (H_S) înălțimea (H_S)	Height (H_B) Výška (H_B) Высота (H_B) înălțimea (H_B)	Height (H_N) Výška (H_N) Высота (H_N) înălțimea (H_N)	Height with upper transom (H_N) Výška prosklené u vrchu (H_N) Высота с верхним добором (H_N) Inălțimea împreună cu panoul superior (H_N)	Height (H_0) Výška (H_0) Высота (H_0) înălțimea (H_0)
GDYNIA, WROCLAW	„90”	982	1060	-	1090	2049	2100	300	2349	2120
GDYNIA, WROCLAW	„100”	1082	1160	-	1190					
GDYNIA	„90”+„30”	982	1404	344	1435					
GDYNIA	„100”+„30”	1082	1504	344	1535					
GDYNIA	„30”+„90”+„30”	982	1746	344 x 2	1780					
GDYNIA	„30”+„100”+„30”	1082	1846	344 x 2	1880					

105_3_drzwi_zewnetrzne_gdynia_wroclaw.indd 5 2011-10-20 14:46:39

GUARANTEE TERMS AND CONDITIONS

NOTE! Do not start assembly work before you familiarize with the Instruction and Guarantee terms and conditions.

1. The Guarantee issued by Porta KMI Poland S.A., referred hereinafter to as Guarantor provided that the products are installed in accordance with the assembly instructions attached to the Guarantee and used in accordance with their purpose. The Porta KMI Poland Dealers act as the company representatives in the guarantee delivery.
2. Periods of the guarantees issued by Porta KMI Poland are as follows:
   – 12 months for standard products,
   – 24 months for anti-burglary products,
   – 24 months for external wooden product,
   – 10 years for Enduro door construction,
   – 10 years for perforation of external metal doors and metal door frames.

   The guarantee period shall be extended by another 12 months period if the purchased products are assembled by the Authorised Assembly Teams (with valid authorisation) and assembly is certified by a seal stamped on this Guarantee Certificate.
3. The guarantee period shall run from the date of sale shown on the sales document (invoice).
4. Any services under this guarantee shall be discharged provided that the Buyer presents the Guarantee Certificate accompanied by the sales document and invoice for assembly service (in the case of extended guarantee). The Guarantee Certificate shall be attached to the product. The Buyer is required to collect the Guarantee Certificate form the Seller or Authorised Fitter. Only the Guarantor, or authorised dealer, or Authorised Fitter shall be permitted to make any comments or records on the Guarantee Certificate. Please, contact the Complaint Department at the Porta KMI Poland head office, 84-239 Bolszewo, ul. Szkolna 26, tel.+48 58 677 81 00.
5. The Guarantor shall examine and resolve the claim as soon as possible.
6. Should the visual inspection, replacement or repairs be carried out for reasons attributable to the Buyer, the delay in claim resolution shall not take place.
7. If the nature of defects is such that they do not need to be made good at the factory premises, the repair under the guarantee shall be made at the Buyer's premises.
8. The Manufacturer undertakes to carry out free-of-charge repairs of the defective product during the guarantee period (see Article 2).
9. The nature of the defect and method of claim resolution shall be assessed by the Seller's of Guarantor's representative.
10. For a claim to be handled the defect has to be notified before the product assembly with the assembly operations withheld. Assembly of the accessories shall be deemed the assembly operation commencement. The product shall be returned in its original packaging.
11. The guarantee expires in the following cases:
    – any modification of the door leaf or frame,
    – product structure disarrangement,
    – removal of the name plate from the certified products,
    – damaged or lost Guarantee Certificate,
    – any record on the Guarantee Certificate made by unauthorized party.
12. The guarantee shall not cover the following:
    – mechanical damage and external defects due to improper transport and storage of the products,
    – any colour variation and deformation, damage to elements and components due to material swelling caused by excessive air humidity in the rooms (the doors should be fitted after any work such as plastering and flooring is completed and the rooms are dry and well-aerated),
    – colour variations, knots, fibre scrolls, colour differences and wood texture extraction which are an effect of a unique specificity of natural veneers,
    – defects resulting form improper preservation of the product during construction works such as smudges of mortar, plaster of foam; cleaning with coarse-grained agents or aggressive chemicals),
    – the Manufacturer shall not be responsible for any defect of the varnish and laminate coat caused by self-adhesive tapes,
    – defects due to improper use or negligence of the Buyer,
    – product assembly,
    – defective operation of the product due to random incidents beyond the Manufacturer's control or caused by force majored (such as flood, fire, burglary etc.),
    – natural wear and tear of the product,
    – missing elements and accessories that are visible when collecting the product,
    – powder painted primed surface,
    – finished powder painted surfaces,, should they be repainted by he Buyer,
    - the following operations are not subject to claims: product care, preservation and accessories adjustments,
13. The guarantee shall not exclude, limit or withhold the Buyer's rights resulting from non-compliance of product with the contract.

105_3_drzwi_zewnetrzne_gdynia_wroclaw.indd 6 2011-10-20 14:46:39

SPECIFICATION OF ELEMENTS AND FITTINGS

SPECIFICATION OF ELEMENTS AND FITTINGS (Drg.1)

1. Door frame
   a – Metal threshold .....1 pc
   b – Anti-burglary sheet .....1 pc
   c – Strike plate .....2 pc
   d – Hinges .....3 pc
   e – Seal in jambs and header
   f – Allen key for hinge adjustment
2. Door leaf
   f – Joint filler .....1 pc
   g – Hinges .....3 pc
   h_1 – Lower – lever lock .....1 pc
   h_2 – Upper – tumbler lock .....1 pc
   i – Seal along the whole circumference of the leaf .....1 pc
   l – Safety strip .....1 pc

RELATES TO DOORS WITH TRANSOMS.

3. Side transom
   [1] Screw
4. Upper transom
   [1] Screw
   [2] Plug
   [3] Pin

DESCRIPTION OF THE DOOR DESIGN:
Wooden door frame of solid 3-layer glulam in DJ-68 technology, painted with paints for external applications.
Leaf design is based on frame made of solid 3-layer glulam. Panel door, panel made of HDF, veneered on both sides. All joints between permanent profiles and panel silicon protected.
Drip edge mounted on external doors opening inwards.
Glazing in glazed doors made of safe glass class 02 (clouded).

APPLICATION
External entrance door Gdynia/Wroclaw is resistant to external factor impacts and are designed primarily for detached residential buildings. The door may be used with side transoms or upper transoms. The door should not be mounted in the elevation face.

NOTE!
In order to extend the carefree operation several times we recommend to provide an appropriate canopy roof over the door. The canopy roof should protect both the open and closed leaf against precipitation.
In the case of the doors which open outwards, the canopy roof is obligatory.

ASSEMBLY OF EXTERNAL DOOR WITH WOODEN DOOR FRAME

1. The door frame should be mounted in a finished wall.
   A door opening with assembly openings as in the drawing should be made in the wall. Assembly openings should be done in accordance with the Ho and So dimensions.
2. High-light windows or lateral transoms should be mounted prior to the door frame.
3. The door frame (Drg. 2) should be mounted in the opening, levelled and plumbed. Edges of the “A” door frame should be locked in place with wedges “B” and strutted with “C” struts (minimum 4 pcs.) The length of struts used during assembly should be equal to the width between jambs (supplemented with spacers).
   The point where the strut contacts with the door frame should be protected with some material to prevent damage to the varnish coat, e.g. packaging film or cardboard.
   Place the leaf in thus mounted door frame to check the fit and accuracy of closing. Use the provided Allen key to adjust.
4. Protect the door frame on all narrow planes to protect the varnish coat against damage by excess of caulking foam.
   NOTE! Strong tape may damage the coat when ripped off.
5. The space between the wall and the door frame should be filled with caulking foam.
6. ASSEMBLY OF DOORS WITH TRANSOMS.
   Door with high-light window is connected with a “loose tongue” joint (Drg. 3 “D”). Additionally the elements are jointed together with screws (Drg. 4 “F”). Strip joints should be silicon protected (Drg. 3 “E”).
7. Figure 5 presents a cross-section of door opened inwards (with drip edge).
   “G – internal side
   “H” – external side.

105_3_drzwi_zewnetrzne_gdynia_wroclaw.indd 7 2011-10-20 14:46:39

PURPOSE, ASSEMBLY, OPERATION AND MAINTENANCE OF PORTA DOORS

1. Depending on the type the doors are intended to be fitted in the door openings made in:
   – the internal walls which separate rooms with similar temperature and humidity,
   – the internal building walls which separate rooms with similar temperature and humidity (i.e. walls separating the apartments form staircases,
   – the external walls which separate residential building spaces from the exterior.
2. Interior doors are designed for the residential apartments and other spaces, where industrial or dedicated doors are not required, used in normal conditions of our climatic zone (30 – 60% relative humidity).
3. Internal doors should not be fitted in the rooms with high humidity exceeding 60% such as bath house, laundries, saunas, swimming pools etc.
4. We recommend that measurements, selection and assembly of doors should be carried out by professionals, i.e. Authorised Sellers or Fitters (see guarantee conditions).
5. Before assembly, check:
   – for consistency of the number and range of delivered products with the order and invoice
   – for lack of defects on the surfaces covered by packaging.
6. The internal doors should be fitted in the rooms with fully finished walls (painting, wall covering, tiling etc.). The rooms should be finished complete with the opening edge.
7. For wooden and wood-derived material door frames designed for the rooms where the floor will be wet washed the lower edge should be protected with silicone. After the door frame is fitted, silicone must be used as sealant between the door frame and floor/wall.
8. Use the sizes of handles with escutcheons adapted to the dimensions of door leaf openings.
9. Doors and metal door frames should be transported and stored in upright position supported on their lower edge.
10. Door frames made of wood derived materials packaged in parcels may be transported and stored in horizontal position in 10 layers separated with spacers on the pallets.
11. Products should be stored in dry and heated spaces. Never store these products in the unfinished buildings (core&shell), in humid cellars or garages.
12. Products coated with primers must be properly finished immediately after fitting.
13. Products coated with finishing layer of water varnish are subject to natural wear and tear such as abrasion, tarnishing, yellowing etc.
14. The doors are manufactured in compliance with PN EN 1530:2001; PN EN 1529:2001 and PN-88/B-10085/A2+A3 standards which lay down permissible deviations and dimensional tolerances.
15. The glues used for external and internal doors manufacture meet the durability requirements D3 and D4 (to PN EN 204:2002).
16. Products made of wood or wood-derived materials should be cleaned with the furniture maintenance agents or slightly humid cloth. Internal entrance doors and internal doors cannot be in direct contact with water.
17. For metal products fitted in inadequately heated or very humid rooms or in spaces with poor ventilation, may sweat, but this is not subject to any complaint. Improved room ventilation may help solve the problem.
18. In the spaces with intense traffic such as public buildings we do not recommend the use of varnished brass door handles.

105_3_drzwi_zewnetrzne_gdynia_wroclaw.indd 8 2011-10-20 14:46:39

ZÁRUČNÍ PODMÍNKY

Poznámka: Nezačínejte montáž, pokud jste se neseznámili s návodem na montáž a záručními podmínkami.

1. Porta KMI Poland jako ručitel poskytuje záruku na své výrobky s podmínkou, že budou namontovány podle montážního návodu obsaženého v tomto materiálu a budou užívány v souladu s jejich určením. Na základě smluv o zprostředkování se plnění záručních podmínek účastní zástupci závodu – dealeři Porta KMI Poland.
2. Na výrobky firmy Porta KMI Poland se poskytuje záruční doba:
   – 24 měsíců na standardní výrobky,
   – 24 měsíců na výrobky chránící proti vloupání
   – 24 měsíců na vnější dřevěné dveře
   – 10 let na konstrukci dveří Enduro
   – 10 let na perforaci plechu ve vnějších kovových dveřích a kovových zárubních.

   Záruční doba se prodlouží o dalších 12 měsíců při montáži zakoupených výrobků autorizovanou montážní skupinou (mající aktuální autorizaci); tato skutečnost bude potvrzena přiložením patřičného razítka na tomto listu.
3. Záruční doba začíná datem prodeje uvedeného na prodejním dokladu (faktuře).
4. Podmínkou pro uplatnění nároku na záruku je předložení záručního listu kupujícím v místě prodeje spolu s prodejním dokladem a fakturou za montáž (v případě prodloužené záruky). Záruční list je připojen k výrobku. K povinnostem kupujícího patří odběr záručního listu od prodávajícího nebo autorizovaného montážníka. Reklamační oddělení se nachází v Porta KMI Poland, 84-239 Bolszewo, ul. Szkolna 26, tel. + 48 58 677 81 00
5. Ručitel se zavazuje reklamaci prozkoumat a vyřídit v co nejkratší lhůtě.
6. Vyřízení reklamace není v prodlení, pokud prohlídka, výměna nebo oprava není provedena z důvodů, které jsou na straně kupujícího.
7. Nevyžaduje-li charakter vad jejich odstranění v závodních podmínkách, záruční oprava se provede u kupujícího.
8. V záruční době (viz bod 2) se výrobce zavazuje bezplatně opravit vadný výrobek.
9. Zhodnocení charakteru vady a způsobu vyřízení reklamace provede zástupce prodávajícího nebo ručitele.
10. Podmínkou pro vyřízení reklamace týkající se viditelné chyby ve kvalitě je její ohlášení před montáží se současným zastavením montážních prací. Instalace příslušenství bude považována jako zahájení montáže výrobku. Zboží je třeba vrátit v originálním balení.
11. Nárok na záruku zaniká v případě:
    – provedení jakýchkoliv změn na křídle nebo zárubni,
    – porušení konstrukce výrobku,
    – odstranění popisného štítku z certifikovaného výrobku,
    – zničení nebo ztráty záručního listu,
    – provedení zápisu neoprávněnou osobou v záručním listu.
12. Záruka se nevztahuje na:
    – mechanická poškození a vnější vady vzniklé v důsledku nedodržení správných zásad během dopravy, skladování a přechovávaní výrobků,
    – barvení a deformace, poškození elementů a součástí vzniklé v důsledku bobtnání materiálů způsobeného nadměrnou vlhkostí vzduchu v místnostech (dveře se mají osadit po provedení tzv. mokrých prací: např. po položení omítky, podlahy, v suchých a vzdušných místnostech),
    – probarvení, suky, závitky vláken, barevné rozdíly, protažení dřevěné struktury, vyplývající z neopakovatelného rázu přírodních dýh,
    – vady vzniklé v důsledku nesprávného zajištění výrobku během stavebních prací (např. znečistění maltou, omítkou nebo pěnou; čistění hrubozrnnými čisticími prostředky nebo agresivními chemickými prostředky),
    – výrobce nenese odpovědnost za poškození lakovaného a laminovaného povrchu v důsledku polepení výrobku samolepícími páskami,
    – vady vzniklé v důsledku nesprávného užívaní nebo nedbalosti kupujícího,
    – montáž výrobku,
    – špatnou funkčnost výrobku v důsledku náhodných událostí nezávislých na výrobci a podmínkách provozu (povodeň, požár, vloupání atp.),
    – přirozené opotřebení provozem výrobku,
    – nesprávný počet elementů a příslušenství viditelný při přejímce,
    – povrchy práškového malování v základním provedení,
    – povrchy práškového lakování v konečném provedení, pokud byly samostatně přemalovány kupujícím,
    – reklamace se nevztahuje na činnosti spojené s: ošetřením, údržbou výrobku a regulacemi příslušenství.
13. Záruka na prodaný výrobek nevylučuje, neomezuje ani nesuspenduje nároky kupujícího vyplývající ze zboží neodpovídajícího smlouvě.

105_3_drzwi_zewnetrzne_gdynia_wroclaw.indd 9 2011-10-20 14:46:39

SEZNAM SLOŽEK A PŘÍSLUŠENSTVÍ

SEZNAM SLOŽEK A PŘÍSLUŠENSTVÍ (NÁKRES Č. 1)

1. Zárubně
   a – ocelový práh ..... 1 kus.
   b – plech proti vylomení dveří ..... 1 kus.
   c – kotvicí plech ..... 2 kus.
   d - závěsy ..... 3 kusy.
   e – těsnění v stojanech a vrchní časti dveří
   f - imbus klíče k regulací závěsů
2. Křídlo
   f – montážní plech ..... 1 kus.
   g – závěsy ..... 3 kusy.
   h 1 - dolní – zadlabaný zámek s válečkovou střelkou a vložkou ..... 1 kus.
   h2 - vrchní – vrchní zadlabaný zámek s válečkovou závorou a vložkou ..... 1 kus.
   i – těsnění v celém obvodu křídla ..... 1 kus.
   l – lišta proti vylomení dveří ..... 1 kus.

JEN PRO PROSKLENÉ DVEŘE

3. Prosklení na straně
   [1] šroub
4. Vrchní prosklení
   [1] šroub
   [2] uzávěr
   [3] nástavní kolík

POPIS DVEŘNÍ KONSTRUKCE

Dřevěná zárubeň ze tři vrstev spárovky lepené z masivu v technologii DJ-68, malovaná barvami určenými pro vnější podmínky.
Konstrukce křídla založená na hranolu lepeném ze tří vrstev masivu. Panelové dveře,
Panel je zhotoven s HDF desky, na obou stranách dýhované. Všechny spoje stalých profilů z vnější deskou jsou zabezpečené silikonem.
Na vnějších dveřích otevíraných dovnitř je namontována lišta proti zatékáni vody.
V prosklených dveřích použito bezpečné sklo třídy O2 (stínované).

POUŽITI

Vchodové vnější dveře Gdynia jsou odolné vlivu vnějších činitelů a určené jsou především k rodinným domkům. Dveře můžou být montovaný ve dvou variantech jako prosklené na straně nebo ve vrchu. Dveře nesmi být montovaný na úrovní elevace.

UPOZORNĚNI!

Za účelem prodloužení doby bezproblémového užívání, doporučujeme ke vnějším dveřím montáž přístřešku. Přístřešek má chránit dveře před deštěm a to jak v otevřené tak i v uzavřené poloze. U dveří otevíraných navenek přístřešek je povinný.

MONTÁŽ VNĚJŠÍCH DVEŘÍ S DŘEVENOU ZÁRUBNÍ.

1. Zárubeň je nutné montovat v ukončené stěně.
   Ve stěně je nutné udělat otvor a montážní otvory, jako na nákresu. Montážní otvory zhotovit podle rozměrů H0 a S0.
2. Před zahájením montáže je nutné namontovat vrchní nebo boční světlík do zárubně.
3. Do připraveného otvoru uložit zárubeň (Nákres č. 2), přesně narovnat vodováhou. Okraje zárubně „A" zablokovat špalky „B" a regulovat šířku speciálními lišty „C" (minimálně č kusy). Během montáže je nutné používat roztahující lišty v délce rovné šířce světla zárubně (rozdíly doplnit podložkami). Styčný bod roztahující lišty ze zárubní zajistěte materiálem, který zabezpečí lakovaný povrch před případným poškozením, např. balicí folie nebo karton. V takto upevněné zárubni namontovat dveře, za účelem vyzkoušeni přesnosti zavíraní. Regulace proveďte pomocí přiloženého imbusu.
4. Zajistěte zárubeň na všech úzkých plochách lepící paskou za účelem ochrany laku před působením montážní pěny.
   Upozornění! Příliš silná lepící paska může poškodit povrch během odlepení od povrchu.
5. Prostor mezi stěnou a zárubní vyplnit montážní pěnou.
6. Montáž prosklených dveří.
   Prosklené dveře spojujeme pomoci spoje typu „obce péro" (Nákres č. 3 „D"). Navíc sešroubujeme elementy šrouby do dřeva (nákres č. 4 „F"). Spojení lištu je nutné zabezpečit silikonem (nákres č. 3 „E").
7. Nákres č. 5 poukazuje průřez dveří otevíraných dovnitř (s lištou proti protékaní vody).
   „G" – Vnitřní strana,
   „H" – Vnější strana.

105_3_drzwi_zewnetrzne_gdynia_wroclaw.indd 10 2011-10-20 14:46:40

URČENÍ, MONTÁŽ, ZÁSADY PRO POUŽITÍ A ÚDRŽBU DVEŘÍ A ZÁRUBNÍ PORTA

1. V závislosti na druhu jsou dveře určeny pro uzavření stavebních otvorů ve stěnách:
   – interiérových, které rozdělují místností charakterizující se podobnou teplotou a úrovní vlhkosti,
   – vnitřních, které rozdělují místnosti s malým rozdílem teplot a vlhkosti (oddělení bytu od schodiště),
   – vnějších, které rozdělují místnosti bytové budovy od vnějšího prostoru.
2. Interiérové ploché dveře jsou určené pro bytové místnosti a jiné místnosti, ve kterých nejsou požadovány technické dveře, nebo pro speciální účely a jsou provozovány v normálních podmínkách naší klimatické zóny (30-60% relativní vlhkosti).
3. Interiérové dveře nemontujte v místnostech s vlhkostí překračující 60%, např. plovárny, prádelny, sauny, bazény atp.
4. Doporučujeme provedení měření, výběr a montáž dveří odborníky, tj. autorizovanými prodejci nebo montážníky (viz podmínky záruky).
5. Před provedením montáže je třeba přesně zkontrolovat, zda dodané výrobky:
   – odpovídají objednávce a faktuře z hlediska množství a sortimentu,
   – nejsou poškozeny v místech dříve zakrytých balením.
6. Montáž vnitřních dveří proveďte v místnostech s kompletně upravenými stěnami (tapety, malování, obkládání atp.). Úprava stěny by měla být ukončena k okraji stěny (otvoru ve zdi).
7. Při dřevěných zárubních nebo vyrobených z materiálů na bázi dřeva, určených pro místnosti, ve kterých bude podlaha myta na mokro, dolní hranu před montáží zajistěte silikonem. Dodatečně, po namontování zárubně, nutně utěsněte silikonem spojení zárubně s podlahou a stěnou.
8. Pro křídla použijte kliky s podélným štítem, přizpůsobené rozteči zámku.
9. Kovové dveře a zárubně je třeba dopravovat a přechovávat ve svislé poloze a položené na spodní hranu.
10. Zárubně vyrobené z materiálů na bázi dřeva, zabalené v balících, můžeme dopravovat horizontálně na paletách v max. 10 vrstvách s použitím přeložek.
11. Uskladnění a přechovávání je možné pouze v místech suchých, vytápěných a bez vlhkosti. V žádném případě je nelze uskladňovat v hrubých budovách, vlhkých sklepech nebo garážích.
12. Výrobky pokryté základní barvou musí být neodkladně po montáži konečně upraveny ve vlastní režii.
13. Výrobky s konečným nátěrem vodovými barvami se během užívaní s postupem času přirozeně opotřebovávají: stíraní, mat, žloutnutí atp.
14. Dveře se vyrábějí na základě Polské normy PN-88/B-10085, která stanoví povolené odchylky a tolerance.
15. Vnitřní dveře jsou lepeny lepidly ze skupiny vodovzdorných lepidel D-3 (podle normy PN EN 204).
16. Dřevěné výrobky nebo vyrobené z materiálů na bázi dřeva čistěte prostředky pro ochranu nábytku nebo lehce navlhčeným hadříkem. Vnitřní nebo interiérové dveře nemohou být vystaveny přímému kontaktu s vodou.
17. V případě montáže kovových výrobků ve slabě vytápěných místnostech s velikou vlhkostí vzduchu nebo s omezeným větráním může nastoupit rosení na kovovém povrchu, které není předmětem reklamace. Tento problém se dá vyřešit zlepšením větrání místnosti.
18. V místnostech se zvýšeným pohybem, např. veřejné budovy, nedoporučujeme užití lakovaných mosazných klik.

105_3_drzwi_zewnetrzne_gdynia_wroclaw.indd 11 2011-10-20 14:46:40

ГАРАНТИЙНЫЕ УСЛОВИЯ

ВНИМАНИЕ! Перед началом монтажа следует ознакомиться с инструкцией и условиями гарантии.

1. Porta KMI Poland S.A., как гарант предоставляет гарантию на свои продукты, при условии, что они будут установлены в соответствии с находящейся в этой карте инструкцией монтажа, а также будут использоваться в соответствии с их назначением. В выполнении гарантийных обязательств осуществляют посредничество на основании дилерских договоров представители завода - дилеры «Porta KMI Poland».
2. Гарантийный период на изделия фирмы «Porta KMI Poland» составляет:
   – 12 месяцев на стандартные изделия,
   – 24 месяца на противовзломные изделия,
   – 24 месяца на наружные деревянные двери,
   – 10 лет на конструкцию дверей «Enduro»,
   – 10 лет на перфорацию жести во внутренних металлических дверях и металлических коробках.

   Гарантийный срок может быть продлён на следующие 12 месяцев, если монтаж закупленных продуктов будет осуществлён авторизованными монтажными группами (имеющими актуальную авторизацию), а этот факт будет подтверждён соответствующей печатью в настоящей карте.
3. Гарантийный срок начинается со дня продажи указанного на документе покупки (инвойс).
4. Условием предоставления гарантийных услуг является предъявление покупателем в пункте продажи гарантийной карты вместе с подтверждением покупки и фактуры за установку (касается продлённой гарантии). Гарантийная карта прилагается к продукту. Обязанностью покупателя является получение гарантийной карты у продавца или авторизованного монтажника. Все отметки и записи в гарантийной карте может производить только гарант, уполномоченный для этого пункт продажи или авторизованный монтажник. Отдел рекламации находится в местонахождении Porta KMI Poland Sp. z o.o., 84-239 Большево, ул. Школьна 26, тел. + 48 58 677 81 00
5. Гарант обязуется рассмотреть и осуществить рекламацию в кратчайшие сроки.
6. Осуществление рекламации происходит без задержки, если осмотр, обмен или ремонт не были произведены по вине покупателя.
7. Если дефекты не нужно устранять в заводских условиях, то гарантийный ремонт производится у покупателя.
8. В гарантийный период (смотри пункт 2) производитель обязуется произвести бесплатный ремонт дефектного изделия.
9. Оценку дефектов и способа осуществления рекламации производит представитель продавца или гаранта.
10. Условием рассмотрения рекламации, касающейся видимого качественного недостатка, является заявление о нём до установки с одновременным прекращением монтажных действий. Установка аксессуаров рассматривается как начало монтажа изделия. Товар следует вернуть в оригинальной упаковке.
11. Гарантия истекает в случае:
    – совершения каких-либо переделок в полотне или коробке,
    – нарушения конструкции изделия,
    – снятия щитка с сертифицированных изделий,
    – уничтожения или потери гарантийной карты,
    – осуществления записи в гарантийной карте неуполномоченным лицом.
12. Гарантия не распространяется на:
    – механические повреждения и наружные дефекты, возникшие вследствие несоблюдения правил во время транспортировки, складирования и хранения изделий,
    – изменение цвета и деформацию, повреждения элементов и подузлов, возникших вследствие набухания материала, вызванных чрезмерной влажностью воздуха в мещениях (двери должны быть установлены после выполнения, так называемых, мокрых работ: например, после нанесения штукатурки, укладки пола, в сухих и проветренных помещениях),
    – изменение цвета, сучья, завитки волокон, цветовые различия и вытяжки структуры древесины, вытекающие из неповторимой специфики натуральных оклеивающих покрытий,
    – дефекты, возникшие вследствие неправильного хранения изделия во время строительных работ (например, изделие запачкано раствором, штукатуркой или пеной; чистка крупнозернистыми чистящими средствами или агрессивными химическими средствами),
    – производитель не отвечает за повреждения лаковой и ламинированной поверхности, возникшие в результате оклеивания изделия скотчем,
    – дефекты, возникшие вследствие неправильного использования или небрежности покупателя,
    – монтаж изделия,
    – неправильное действие изделия, являющееся следствием форс-мажорных обстоятельств, независимых от производителя и условий эксплуатации (наводнение, пожар, взлом и т. п.),
    – натуральный эксплуатационный износ изделия,
    – количественную нехватку элементов и принадлежностей, видимых при получении,
    – поверхности, окрашенные с помощью порошкового напыления в грунтовом выполнении,
    – поверхности, лакированные с помощью порошкового напыления в окончательном выполнении, если они были перекрашены покупателем самостоятельно,
    – рекламации не подлежат действия, связанные: с уходом, консервацией изделия и регуляциями принадлежностей.
13. Гарантия на проданный товар не исключает, не ограничивает и не приостанавливает прав покупателя, вытекающих из несоответствия товара с договором.

105_3_drzwi_zewnetrzne_gdynia_wroclaw.indd 12 2011-10-20 14:46:40

ПЕРЕЧЕНЬ ЭЛЕМЕНТОВ И АКСЕССУАРОВ

ПЕРЕЧЕНЬ ЭЛЕМЕНТОВ И ФУРНИТУРЫ (Рис. 1)

1. Дверная коробка
   a – металлический порог ..... 1 шт.
   b – металлическая полоса, противодействующая высадке двери ..... 1 шт.
   c – металлическая выступающая полоса ..... 2 шт.
   d – петли ..... 3 шт.
   e – прокладка в косяках и перемычке
   f – имбусный ключ для регуляции петель ..... 1 шт.
2. Дверное полотно
   g – петли ..... 3 шт.
   h_1– нижний - замок задвижной храповой (с защёлкой) ..... 1 шт.
   h_2 – замок с пальцем-задвижкой ..... 1 шт.
   i – прокладка по периметру дверного полотна ..... 1 шт.
   l – металлическая полоса, противодействующая высадке двери ..... 1 шт.

КАКАСАЕТСЯ ДВЕРЕЙ С ДОБОРАМИ

3. Боковой добор
   [1] Шуруп
4. Верхний добор
   [1] Шуруп
   [2] Заглушка
   [3] Фиксирующий дюбель

ОПИСАНИЕ КОНСТРУКЦИИ ДВЕРЕЙ

Деревянная дверная коробка из трёхслойной литой склейки в технологии DJ-68, окрашенной краской для внешнего применения.
Конструкция дверного полотна основана на обвязке из трёхслойной литой склейки. Двери панельные, панель из плиты ХДФ с обеих сторон с фанерной облицовкой. Все места соединений профилей с филёнкой дверей зафиксированы силиконом.
На входных дверях, открываемых внутрь, установлен поддверник. В дверях со стеклом применено безопасное стекло класса O2 (тонированное).

ПРИМЕНЕНИЕ

Двери наружные GDYNIA и WROCLAW устойчивы к действию внешних неблагоприятных атмосферных факторов и предназначены, в первую очередь, для установки в одноквартирных домах. Два варианта дверей: с добором (стеклянным окошком) сбоку двери и в верхней её части. Двери не следуют устанавливать с лицевой стороны фасада.

ВНИМАНИЕ!

Для увеличения срока надёжной эксплуатации входной двери, рекомендуем применять навес над входом, защищающий от атмосферных осадков так закрытую как и открытую дверь.
В случае дверей открываемых наружу – навес над входом обязателен.

МОНТАЖ НАРУЖНЫХ ДВЕРЕЙ С ДЕРЕВЯННОЙ ДВЕРНОЙ КОРОБКОЙ

1. Дверная коробка устанавливается в стене после её отделки. В стене необходимо сделать отверстие на дверную коробку и монтажные отверстия, так, как это показано на рисунке. Монтажные отверстия должны соответствовать размерам H0 и S0.
2. Перед установкой дверной коробки, необходимо установить верхний или боковой добор.
3. В подготовленное отверстие вставить дверную коробку (Рис. 2), проверить горизонтальность и вертикальность установки и зафиксировать в вертикальном положении. Для этого края дверной коробки „A" зафиксировать клиньями „B" и распорными планками „C" (минимум 4 штуки). Во время монтажа применять распорки, длина которых соответствует ширине проема дверной коробки (разницу восполнять прокладками). Точку соприкосновения распорки с дверной коробкой защитить материалом, предотвращающим повреждение лакового покрытия, например картоном или упаковочным полиэтиленом. В, таким образом, установленную дверную коробку вставить дверное полотно и проверить плотность закрывания дверей. Необходимую подгонку осуществить с помощью прилагаемого имбусного ключа.
4. Дверную коробку, а вернее лаковое покрытие коробки во всех узких местах коробки защитить от повреждающего действия монтажной пены.
   Внимание! Клеящая лента может повредить лак во время её отрывания от дверной коробки.
5. Пространство между стеной и дверной коробкой необходимо заполнить монтажной пеной.
6. **МОНТАЖ ДВЕРЕЙ С ДОБОРАМИ**
   Двери с добором соединять, применяя соединение типа «чужое перо» (Рис. 3 „D"). Дополнительно все элементы соединить с помощью шурупов (Рис. 4 „F"). Соединения планок зафиксировать силиконом (Рис. 3 „E").
7. Рисунок 5 представляет разрез дверей, открывающихся внутрь, с поддверником.
   „G" – Внутренняя сторона,
   „H" – Внешняя сторона.

105_3_drzwi_zewnetrzne_gdynia_wroclaw.indd 13 2011-10-20 14:46:40

НАЗНАЧЕНИЕ, МОНТАЖ, ПРАВИЛА ПОЛЬЗОВАНИЯ И КОНСЕРВАЦИИ ДВЕРЕЙ PORTA

1. Двери, в зависимости от вида, предназначены для закрытия строительных отверстий в стенах:
   – межкомнатных, которые разделяют помещения, характеризующихся подобной температурой и уровнем влажности,
   – внутренних, которые разделяют помещения с незначительной разницей в температуре и влажности (отделение квартиры от лестничной клетки),
   – наружных, которые разделяют помещения жилого здания от внешнего пространства.
2. Межкомнатные двери предназначены для жилых помещений и других помещений, в которых не нужны технические двери или двери специального назначения, эксплуатируемые в нормальных условиях умеренной климатической зоны (30–60 % относительной влажности).
3. Межкомнатные двери не следует устанавливать в помещениях, имеющих влажность выше 60 %, например, в банях, прачечных, саунах, бассейнах и т. п.
4. Мы рекомендуем производить замер, подбор и монтаж дверей профессионалами, т.е.: авторизованными продавцами или монтажниками (смотри условия гарантии).
5. Перед осуществлением монтажа следует тщательно проверить, что доставленные изделия:
   – соответствуют заказу и инвойсу в отношении количества и ассортимента,
   – не повреждены в местах ранее закрытых упаковкой.
6. Монтаж внутренних дверей следует производить в помещениях с полностью отделанными стенами (обои, покраска, плитка и т. п.). Отделка должна быть сделана до края стены (отверстия в стене).
7. В деревянных коробках или в коробках, изготовленных из древоподобных материалов, предназначенных для помещений, в которых будет производиться влажная уборка пола, нижний край перед монтажом следует предохранить силиконом.

   Дополнительно после установки коробки обязательно следует уплотнить силиконом соединение коробки с полом и стеной.
8. Следует применять ручки с ключевиной или розеткой, имеющие размеры, соответствующие размерам просверленных отверстий в полотне.
9. Двери и металлические коробки следует транспортировать и хранить в вертикальном положении, устанавливая их на нижнем крае.
10. Коробки, изготовленные из древоподобных материалов, запакованные в упаковки, можно перевозить в горизонтальном положении на поддонах, максимально 10 ярусов, используя прокладки.
11. Складирование или хранение возможно только в сухих, обогреваемых и не влажных местах. Ни в коем случае нельзя их складировать в недостроенных зданиях, во влажных подвалах или гаражах.
12. Изделия, покрытые грунтовочной краской, должны быть незамедлительно после установки окончательно отделаны собственными силами.
13. Изделия, лакированные в окончательном виде водными красками в процессе использования по истечении времени подвергают натуральному износу: стираются, тускнеют, желтеют и т. п.
14. Двери изготовлены согласно стандартам PN EN 1530:2001; PN EN 1529:2001; PN-88/B-10085/A2+A3, которые определяют допустимые отклонения и допуски по размерам.
15. Для производства внутренних и наружных дверей использован клей, отвечающий требованиям класса стойкости соответственно D3 и D4 (согласно PN EN 204:2002).
16. Деревянные изделия или изделия, изготовленные из древоподобных материалов, следует чистить средствами, предназначенными для консервации мебели или легко влажной тряпочкой. Внутренние и межкомнатные двери не могут подвергаться непосредственному контакту с водой.
17. В случае установки металлических изделий в плохо отапливаемых помещениях, с высокой влажностью воздуха или с ограниченной вентиляцией может происходить увлажнение металлических поверхностей, которое не является основанием для рекламации. Решением этой проблемы может быть ремонт вентиляции помещения.
18. В помещениях с повышенным передвижением, например, в общественных зданиях, мы не рекомендуем использовать лакированные латунные ручки.

105_3_drzwi_zewnetrzne_gdynia_wroclaw.indd 14 2011-10-20 14:46:40

CERTIFICAT DE CALITATE SI GARANȚIE

ATENȚIE! Nu începeți montajul produsului înainte de a va familiariza cu instrucțiunile şi termenii de garanție.

Produsul ……..... Factura……..

Data…….....… Seria……....…….....…..

1. Porta KMI România, în calitate de GARANT, acordă garanție pentru produsele sale cu condiția că acestea să fie montate conform instrucțiunilor din acest Certificat şi folosite conform destinației.
2. Termenul de garanție pt. Produsele Porta KMI România este următorul:
   – 24 luni pt.produsele standard *;
   – 24 luni pt. uşile de exterior din lemn masiv;
   – 24 luni pt. uşile de siguranța;
   – 10 ani pt. Enduro;
   – Durata medie de funcționare este de 10 ani;
3. Termenul de garanție este socotit de la data vânzării specificată în documentul de cumpărare (factură).
4. Acordarea serviciilor de garanție este condiționată de depunerea la punctul de vânzare a certificatului de garanție împreună cu documentul de cumpărare (factură fiscală), eliberat de vânzător la cumpărarea produsului. Certificatul de garanție este ataşat la fiecare produs. Obligația cumpărătorului este de a ridica documentele respective de la punctul de vânzare. Toate mențiunile din Certificatul de Garanție pot fi făcute numai de producător sau de către personalul autorizat de la punctul de vânzare.
5. Garantul se obligă la remedierea reclamației în cel mai scurt timp posibil prin repararea sau înlocuirea produsului în funcție de caz.
6. Întârzierile în remedierea reclamației nu sunt luate în considerare atunci când constatarea şi repararea nu sunt posibile din vina cumpărătorului.
7. În cazul în care caracterul defecțiunilor permite acest lucru, remedierea este efectuată la client.
8. În perioada de garanție (vezi pct. 2) producătorul se obligă la remedierea defectelor gratuit.
9. Constatarea defectului şi alegerea procedurii de remediere este în gestiunea producătorului sau vânzătorului.
10. Constatarea defectului se va face numai înaintea montării produsului reclamat de către cumpărator.
11. Garanția se pierde in următoarele cazuri:
    – la efectuarea oricăror modificări ale produsului;
    – la pierderea sau deteriorarea Certificatului de Garanție;
    – mențiuni făcute în certificatul de garanție de persoane neautorizate;
12. Garanția nu cuprinde:
    – deteriorări mecanice şi defecte exterioare cauzate de condițiile de transport sau depozitare necorespunzătoare;
    – decolorări şi umflări, umiditatea excesivă din încăperile în care au fost montate produsele (montajul uşilor de interior trebuie efectuat după terminarea lucrărilor de pardoseală şi finisare a pereților);
    – defecte cauzate de depozitarea necorespunzătoare a produselor în spațiile de construcție (murdărie cu tencuială, spumă, etc), curățarea cu substanțe chimice agresive etc;
    – montajul necorespunzător efectuat de persoane neautorizate. În cazul în care montajul nu este efectuat cu echipe autorizate se pierd 12 luni din garanție;
    – întâmplărilor la care producătorul nu are influență (inundații, incendii, spargeri, etc);
    – deteriorarea naturală a produsului prin exploatarea acestuia;
    – deteriorări cauzate de animale sau alți factori externi;
13. S.C. Porta KMI România S.R.L. declară pe propria răspundere conform O.G. 21/92 si H.G. 449/03 că produsul vândut corespunde documentațiilor de execuție ale fabricantului..

Cumpărător: Vânzător: Producător:

PORTA KMI POLAND
Spółka z o.o.
84-239 BOLSZEWO, ul. Szkolna 26
tel. (058) 677-81-00, fax (058) 677-81-99
NIP 585-00-06-204
REGON 350

....

* În cazul în care montajul nu este efectuat cu echipe autorizate se pierd 12 luni din garanție.

105_3_drzwi_zewnetrzne_gdynia_wroclaw.indd 15 2011-10-20 14:46:40

SPECIFICAŢII ALE ELEMENTELOR COMPONENTE ŞI ACCESORIILOR

SPECIFICAŢII ALE ELEMENTELOR COMPONENTE ŞI ACCESORIILOR (desen 1)

1. Toc
   a – Prag metalic.....1 buc
   b – placă metalică antiefracţie .....14 buc
   c – placă metalică antiefracţie .....2 buc
   d – balamale .....3 buc
   e – garnitură
   f – ch eie imbus pt reglarea balamalelor

2. Canat de uşă
   f – cep strain
   g – balamale .....3 buc
   h1 – broască anti-furt inferioară.....1 buc
   h2 – broască anti-furt superioară.....1 buc
   i – garnitură de etanşare pe circumferinţa uşii.....1 buc
   l – bară anti-furt de oţel

PENTRU CANATE CU PANOURI

3. Panou lateral
   [1] Şurub
4. Supralumină
   [1] Şurub
   [2] Pană de fixare
   [3] Cui pt fixare

DESCRIEREA CONSTRUCŢIEI CANATULUI:

Tocul usii este executat din lemn triplu-stratificat în tehnologie DJ-68, si este finisat cu lac de exterior. Construcţia canatului este executată în trei straturi din lemn de răşinoase. Panoul canatului este executat din panel de tip HDF, furniruit pe ambele părţi iar apoi este finisat cu lac ecologic de exterior. Toate asamblările intre profile şi panou sunt etanşate cu silicon.

În partea interioară a canatului este montat un picurător in partea inferioară.
La modelele cu sticlă sunt folosite geamuri de siguranţă clasa 02.(fumurii).

DESTINAŢIE

Uşile de exterior Gdynia/Wroclaw sunt rezistente la impactul factorilor de mediu şi sunt destinate în special complexelor rezidenţiale. Aceste uşi pot fi prevăzute suplimentar cu panouri laterale şi supralumini.

NOTĂ!

Pentru a beneficia de o perioadă de exploatare mai îndelungată şi fără a avea probleme, se recomandă utilizarea unei copertine.

Copertina are rolul să protejeze uşa împotriva precipitaţiilor cand uşa este deschisă dar şi atunci când uşa este închisă.
În cazul in care uşa se deschide in exterior, folosirea cortinei este obligatorie.

MONTAJUL UŞILOR DE EXTERIOR CU TOC DIN LEMN

1. Tocul trebuie montat în peretele gata finisat. În perete trebuie să fie executat golul de montaj pentru uşă aşa cum este arătat pe desen. Golul uşii pentru montaj trebuie să corespundă dimensiunilor H0 şi S0.
2. Daca uşa este prevăzută cu supralumină sau panouri laterale acestea trebuiesc montate înainte de a fi montat tocul in perete.
3. In locul deja pregătit se introduce tocul, (desenul 2)se nivelează şi verticalizează. Apoi tocul (A) trebuie blocat cu pene (B) şi şpraiţuri de distanţare (C, cel puţin 4 buc). Lungimea şpraiţurilor trebuie sa fie egală cu lăţimea dintre traverse(suplimentată cu orificiile de montaj). Zonele în care spraiţurile vin în contact cu tocul trebuiesc protejate pentru a evita deteriorarea finisajului ex: bucată de ambalaj, carton. Amplasaţi foaia de uşă în tocul montat pentru a verifica închiderea uşii. Utilizaţi cheia imbus inclusă pentru a face reglajele necesare.
4. Pentru protejarea suprafeţei de surplusul de spumă rezultat din montajul uşii, suprafaţa trebuie sa fie acoperita. Spuma de montaj acţionează nefavorabil asupra finisajului. Notă! Banda adezivă cu aderenţă mare poate deteriora vopseaua atunci când este dezlipită!
5. Spaţiul între perete şi toc se va umple cu spumă de montaj.
6. Asamblarea uşilor de exterior cu supralumini. Uşile cu supralumină se asamblează cu “pană străină” (desen 3 D). Celelaltea elemente se asamblează cu holşuruburi (desen 4 F). Imbinările se asigură cu silicon.
7. Desenul 5 prezintă secţiunea unei uşi cu deschidere spre interior (cu picurător).
   “G – partea interioară
   “H” – partea exterioară

105_3_drzwi_zewnetrzne_gdynia_wroclaw.indd 16 2011-10-20 14:46:40

UŞI PORTA: DESTINAȚIA, MONTAJUL,CONDIȚII DE EXPLOATARE ŞI INTREȚINERE

1. În funcție de tipul uşilor, acestea sunt destinate pentru inchiderea golurilor de zid în construcții, astfel:

   – Interior între încăperi fără diferență mare de temperatură şi umiditate

   – Intrare cu diferență de temperatură si umiditate mică (ex: la casa scării),

   – Exterior – pentru montajul la exteriorul clădirii.
2. Uşile de interior standard, sunt destinate pentru locuințe şi alte clădiri (în care nu sunt necesare uşi tehnice cu parametri speciali), pentru exploatarea în condiții de umiditate 30-60%.
3. Uşile de interior nu pot fi montate în încăperi cu umiditate peste 60%. Ex.: baie cu aburi, spălătorii, saune, piscine etc.
4. Recomandăm alegerea si montajul uşilor cu ajutorul specialiştilor – Vânzători sau Montatori Autorizați PORTA (consultați condițiile de garanție).
5. Înainte de efectuarea montajului trebuie verificat dacă produsele livrate sunt:

   – conform comenzii şi facturii,

   – nu au defecte vizibile.
6. Montajul uşilor de interior trebuie executat în locurile cu pereți şi pardoseli finisate (zugrăveală, faianța, tapetul etc). Finisajul trebuie să ajungă până la marginea golului de zidărie.
7. La tocurile din lemn sau materiale lemnoase, în încăperi unde pardoselile sunt spălate cu apă, partea inferioară (baza) trebuie protejată înainte de montaj cu silicon. De asemenea, după montaj, trebuie etanşată obligatoriu cu silicon, îmbinarea dintre toc, pardoseală şi perete.
8. Folosiți mânere cu şilduri de dimensiuni corespunzătoare canatelor.
9. Foile de uşă şi tocurile metalice trebuie transportate si depozitate în poziție verticală, sprijinite în partea de jos.
10. Tocurile din lemn şi materiale lemnoase împachetate în cutii din carton, trebuie transportate şi depozitate în poziție orizontală, pe paleți (max. 10 buc.) una peste alta, despărțite cu şipci.
11. Înmagazinarea şi depozitarea este permisă numai în locuri uscate. În nici un caz nu se permite înmagazinarea în încăperi nefinisate, pivnițe cu umiditate sau garaje.
12. Produsele grunduite trebuiesc imediat după montaj finisate în regie proprie.
13. Produsele finisate cu vopsele pe bază de apă aflate în exploatare, se uzează natural odată cu trecerea timpului.
14. Uşile sunt executate în conformitate cu normele (PN EN 1530:2001; PN EN 1529:2001 şi PN-88/B-10085/A2+A3) care permit mici toleranțe la dimensiuni.
15. Uşile de interior sunt lipite cu soluții din grupa adezivilor rezistenți la apă D3 şi D4 (PN EN 204:2002).
16. Produsele din lemn şi materiale lemnoase se curăță cu ajutorul preparatelor pt. întreținerea mobilei sau cu o cârpă uşor umedă. Uşile de interior nu pot fi supuse la contact direct cu apa.
17. În cazul montajului produselor metalice în încăperi neîncălzite, cu umiditate mare sau cu ventilație necorespunzătoare, poate interveni marirea volumului materialului, aceasta neconstituind bază pentru reclamație. Rezolvarea problemei poate fi făcută prin imbunătățirea ventilației.
18. În locurile cu trafic intens, recomandăm folosirea uşilor cu finisaje şi accesorii corespunzătoare destinației.

105_3_drzwi_zewnetrzne_gdynia_wroclaw.indd 17 2011-10-20 14:46:41

COMPLAINT / OZNÁMENÍ REKLAMACE / ПРЕДЛЯВЛЕНИЕ ПРЕТЕНЗИИ / RECLAMAȚIE

to be filled in by the Seller-Fitter / vyplní prodejce/montážník / выполняет продавец/ монтажник / a se completa de către vânzător/montator

SELLER / PRODEJCE/ ПРОДАВЕЦ / VÂNZĂTOR

stamp-signature-date / podpis-datum / печать подпись число / semnătura-data

FITTER / MONTÁŽNÍK /МОНТАЖНИК / MONTATOR

stamp-signature-date / podpis-datum / печать подпись число / semnătura-data

.....

Sales date/ Datum prodeje / число продажи / Data vânzării

.....

sales document No / číslo prodejního dokladu / номер инвойса / Nr. document vânzare

.....

complaint date/ datum přijetí reklamace / число принятия рекламации / Data reclamației

105_3_drzwi_zewnetrzne_gdynia_wroclaw.indd 18 2011-10-20 14:46:41

COMPLAINT / OZNÁMENÍ REKLAMACE / ПРЕДЪЯВЛЕНИЕ ПРЕТЕНЗИИ / RECLAMAȚIE

to be filled in by the Seller-Fitter / vyplní prodejce/montážník / выполняет продавец/ монтажник / a se completa de către vânzător/montator

CUSTOMER DATA / ZÁKAZNÍK/ ДАННЫЕ КЛИЕНТА / DATELE CLIENTULUI

.....

Name and first name,Phone / Jméno a Příjmení, Telefon / Имя Фамилия, Телефон / Nume, prenume - Telefon.

.....

.....

Address/ Adresa / Адрес / Adresă

DESCRIPTION OF THE CLAIMED DEFECT / POPIS OHLÁŠENÉ VADY / ОПИСАНИЕ ПРЕДЛЯВЕННОГО БРАКА / DESCRIEREA DEFECTULUI RECLAMAT

.....

.....

.....

.....

.....

.....

.....

.....

Slip for the Buyer (product owner) / Část pro zákazníka (majitele zboží) / талон для клиента (владельца товара) / Ştampila producătorului

Seller´s seal / Razítko prodejce / печать продавца / Ştampila vânzătorului

Date of complaint acceptance / Datum přijetí reklamace /число принятия претензии / Data acceptării reclamației

signature / podpis / подпись / semnătură

105_3_drzwi_zewnetrzne_gdynia_wroclaw.indd 19 2011-10-20 14:46:41

CHECK CARD / KONTROLNÍ LISTINA / КОНТРОЛЬНЫЙ ТАЛОН / FIŞA DE CONTROL

Name of product - Symbol / Název výrobku - Symbol /Наименование изделия - Символ /
Simbolul produsului - Denumirea de produs

Packer stamp / Razítko balicího / Печать упаковщика /
Ştampila Control de calitate

Druk Porta 517/03 Zlec. 2011-4525-MP 20.10.2011

Porta KMI Poland 84-239 Bolszewo, Szkolna Street 26, phone +48 58 677 81 00, fax +48 58 677 81 99, e-mail: info@porta.com.pl, wwww.portadoors.com
S.C. Porta KMI Romania S.R.L., Zona Industriala N-V, Str. III, nr. 11, Arad, 310 491, Romania
phone +40 257 227 400, fax +40 257 227 401, info_doors@porta.com.pl, wwww.portadoors.com

105_3_drzwi_zewnetrzne_gdynia_wroclaw.indd 20 2011-10-20 14:16:11